- Trasmissioni Industriali s.a.s. -

Forniture articoli tecnici industriali

- Catalogo Generale -

-Trasmissioni Industriali S.a.s. –

-Via Cuso 78, 36010 Z.I.Zanè (VI)
commerciale: +39 380 694 7342
E-mail: info@trasmissioniindustriali.com www.trasmissioniindustriali.com0

Sistemi Lineari TIB

- Sistemi lineari a scorrimento TIB
- Sistema lineare motorizzato TIB
- Sistema lineare motorizzato TIB con visualizzatore

Sistemi di nostra produzione

Sistemi lineari TIB.

Le guide lineari TIB sono delle unità di scorrimento costruite con materiali di alta qualità, sottoposti a severi controlli e testati nel tempo. Sono costituite da corsie in alluminio affiancate da barre in acciaio temperato rettificato e cromato; i pattini sono formati da ruote temperate rettificate e piastre in acciaio o alluminio.
Resistenti ed affidabili sono impiegate in molti settori industriali, ad esempio macchine per la lavorazione del legno, marmo, vetro ecc. Riduzione della rumorosità, elevate velocità di spostamento, esenti da manutenzione, lunghezze superiori ai 6 Mt sono solo alcune delle motivazioni che portano all'utilizzo dei sistemi TIB. Tempi di consegna veloci e assistenza tecnica per ogni tipologia di utilizzo sono sempre a servizio del cliente.

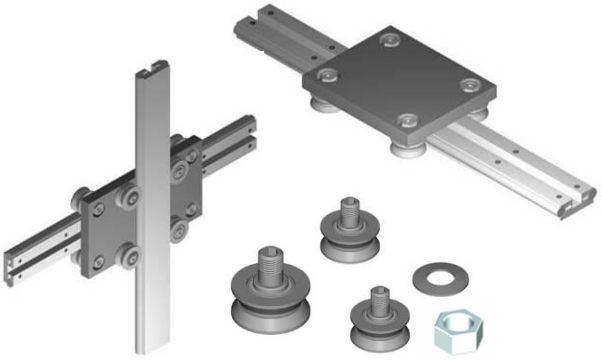

Guide lineari motorizzate TIB

Il sistema TIB motorizzato è una soluzione a varie problematiche di movimentazione lineare. La sua solida costruttiva permette applicazioni in situazioni di carico gravoso mantenendo comunque una scorrevolezza ed un'alta precisione. E' disponibile in tre versioni e può essere fornito con moto-riduttore per la movimentazione in automatico oppure con l'uscita albero con chiavetta per la movimentazione manuale. Il moto-riduttore è disponibile in vari rapporti di velocità e motorizzazioni diverse.
Le guide automatiche TIB sono costruite su ordinazione a misura richiesta ed è possibile effettuare delle modifiche per adeguarle alle varie esigenze dei clienti.

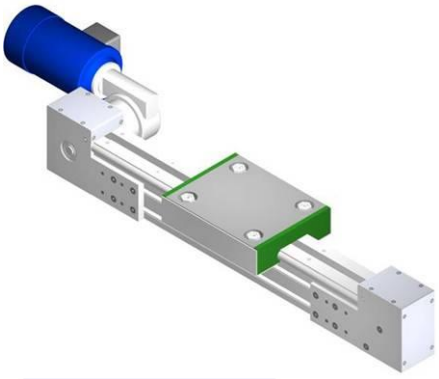

Guide lineari motorizzate TIB con visualizzatore

Le guide automatiche con visualizzatore vengono fornite con una unità di misura speciale.
La rilevazione sullo spostamento non viene eseguita sulla rotazione della puleggia motrice, come accade nella quasi totalità delle trasmissioni, in quanto la sommatoria degli errori data dai giochi tra puleggia e cinghia dà dei problemi di precisione sulla messa in quota.
La rilevazione dello spostamento avviene invece sulla cinghia, che è solidale al carrello, ottenendo cosi una misura precisa eliminando gli errori di sommatoria.

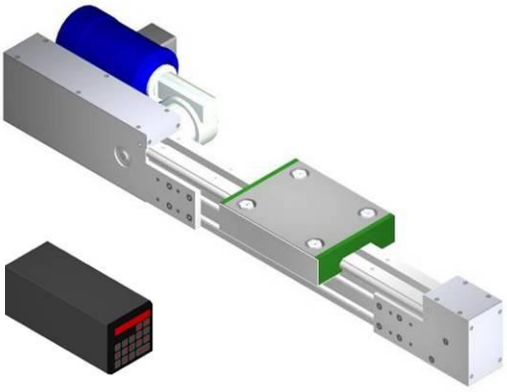

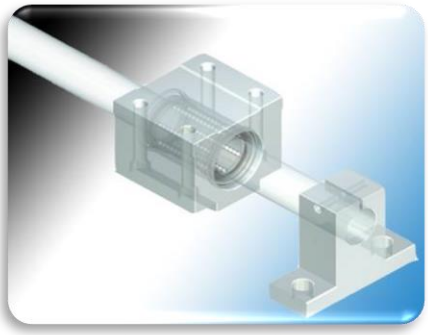

Barre e cursori

- Cuscinetti a ricircolo di sfere di precisione
- Unità di supporto a ricircolo di sfere
- Alberi Temperati Rettificati Cromati per cuscinetti a ricircolo di sfere

Manicotti a ricircolo di sfere.

Largamente utilizzati in svariati campi le bussole assiali a ricircolo di sfere sono proposte in diverse tipologie e forme. Le bussole a ricircolo sono fornibili per alberi da diametro 8 a 60 mm.
Le tipologie con costruttiva leggera con carcassa in lamierino stampato e gabbia in plastica (KH) sono disponibili aperte o con tenute sui lati. I manicotti a ricircolo di tipo massiccio con gabbia in acciaio sono costruiti nelle esecuzioni cilindrica semplice chiusa, registrabile e aperta, cilindrica doppia chiusa, flangiata semplice e doppia.

Unità di supporto a ricircolo di sfere.

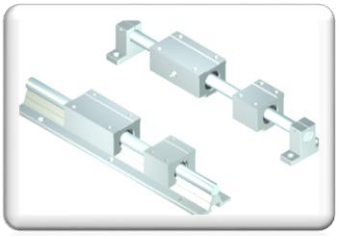

Unità lineari a barra

Le unità di scorrimento lineare a ricircolo di sfere sono una soluzione a varie tipologie di traslazione e movimentazione utilizzabili in svariati campi applicativi. Tutti i supporti della nostra linea di produzione sono in lega d'alluminio e con costruttiva di tipo massiccia.
•Le unità a barra grazie a due blocchi fissi porta albero e alle unità di scorrimento di tipo chiuso vengono considerate una semplice ma funzionale movimentazione. Le tipologie con supporto barra sono impiegate per spostamenti di precisione e corse elevate. In questo caso si utilizzano unità di supporto a ricircolo di sfere di tipo aperto, con intaglio nel lato inferiore per l'inserimento del profilo di guida in alluminio e acciaio.

Alberi temprati per manicotti a sfere.

Gli alberi in acciaio vengono sottoposti a severi controlli qualitativi per rispettare le caratteristiche richieste dalla normativa **UNI EN 10204 2.3.** Le barre partono da un acciaio di costruttiva con alta concentrazione di carbonio (C 53) idoneo alla formazione di uno strato di tempra uniforme e garantendo una durezza costante su tutta la superficie cilindrica dell'albero. Gli alberi, dopo essere tagliati a misura, vengono lavorati a disegno. Sono possibili lavorazioni sulle teste delle barre eseguendo lavorazioni di tornitura, fori ciechi, fori ciechi filettati. Sulla superficie circolare temprata possono essere realizzati fori ciechi e passanti, cilindrici e filettati a passo. La lunghezza massima intera degli alberi è di 6 Mt.

Tabella dimensionale barre ATR e ATRC

Diametro (mm)	ATR Temp. Rettificata	ATRC Temp. Rettificata Cromata	Lungh. barre
4	ATR 04	ATRC 04	3 mt
5	ATR 05	ATRC 05	3 mt
6	ATR 06	ATRC 06	6 mt
8	ATR 08	ATRC 08	6 mt
10	ATR 10	ATRC 10	6 mt
12	ATR 12	ATRC 12	6 mt
14	ATR 14	ATRC 14	6 mt
16	ATR 16	ATRC 16	6 mt
20	ATR 20	ATRC 20	6 mt
25	ATR 25	ATRC 25	6 mt
30	ATR 30	ATRC 30	6 mt
40	ATR 40	ATRC 40	6 mt
50	ATR 50	ATRC 50	6 mt

Ttutte le aste ATR e ATRC vengono sottoposte a controlli dimensionali e tecnologici secondo normative UNI ISO

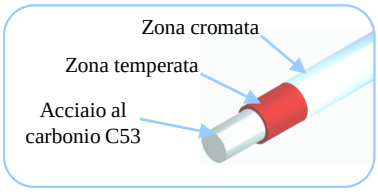

Codifica:
ATR = Asta Temperata Rettificata
ATRC = Asta Temperata Rettificata Cromata

Unità a ricircolo di sfere

THK
The Mark of Linear Motion

- Guide lineari precaricate di precisione
- Micro-guide di precisione
- Viti e chiocciole a ricircolo di sfere di precisione
- Supporti per viti a ricircolo

- HSV -
Nuova serie di guide a ricircolo di sfere THK
Versione standard internazionale

-SHS –
Guide lineari a ricircolo di sfere THK
Serie ad elevata precisione
bassa rumorosità
sfere ingabbiate

- SR -
Guide lineari a ricircolo di sfere THK per carichi radiali

- SSR -
Guide lineari a ricircolo di sfere THK
Serie compatta
bassa rumorosità
sfere ingabbiate

- HSR -
Guide lineari a ricircolo di sfere THK
serie ad elevata precisione
per scorrimenti omogenei

- SHW -
Guide lineari a ricircolo di sfere THK
Serie a sezione larga
sfere ingabbiate
bassa rumorosità

- HSR -
Guide lineari a ricircolo di sfere THK
Serie a sezione larga
versione sfere libere
(senza gabbia)

- SRS -
Guide lineari a ricircolo di sfere THK in acciaio INOX
Serie mini – Ultra compatta
sfere ingabbiate bassa rumorosità

- SRG -
Guide lineari a ricircolo di Rulli THK
Configurazione ultra rigida a rulli ingabbiati con basso attrito, scorrimento uniforme e omogeneo , elevata resistenza di deformazione del corpo volvente.
Stesse dimensioni delle serie a sfere HSR.
Manutenzioni (ingrassaggio dei carrelli) da eseguire in tempo molto più lunghi.

- Viti - THK -
Viti a ricircolo di sfere di alta precisione nelle versioni iso 7 e iso 5
Fornibili a misura o con lavorazioni delle teste a disegno

- Ghiere per viti THK -
Ghiere di precisione il bloccaggio per viti a ricircolo di sfere

- Supporti di precisione per viti a sfere THK -
Supporti d'estremità con cuscinetto radiale o combinato assiale /radiale ideali per esigenze di alta precisione e rigidità consigliati per il montaggio di viti rettificate.

Cuscinetti e supporti

- Micro cuscinetti
- Cuscinetti a sfere rigidi
- Cuscinetti a rullini
- Cuscinetti a rulli cilindrici e conici
- Cuscinetti di precisione
- Cuscinetti a strisciamento
- Ruote libere

Micro Cuscinetti a sfere

le serie micro a sfere a 1 corone di sfere, rigide fornibile nelle versioni aperta, schermata "2ZR", con tenute "2RS".
Su richiesta in acciaio INOX

Cuscinetti a sfere

La vasta gamma disponibile a magazzino comprende tutte le serie a sfere a 1 e 2 corone di sfere, rigide orientabili e a contatto obliquo.
Disponibili nelle versioni aperta, schermata "2ZR", con tenute "2RS" e con canale per l'anello esec. "N"

Cuscinetti a rullini

La scelta tra le numerose serie disponibili tra astucci e cuscinetti a rullini, semplici e combinati, le rotelle per alte portate con foro cilindrico o con perno filettato, le ralle assiali e tutta la gamma di ralle sottili o temperate.

Cuscinetti a rulli cilindrici e conici

Le serie a rulli cilindrici comprendono le forme costruttive tipo N-NU-NUP-NJ e a due corone di rulli serie NN.
Su richiesta gli anelli con sezione angolare (spallamenti)
Le serie dei cuscinetti a rulli conici sono pronte a magazzino in vasta gamma, con gabbia in acciaio, tutte in codifica ISO 355

Cuscinetti di precisione

Le tipologie dei cuscinetti alta velocità sono disponibili a magazzino nelle serie standard.

Cuscinetti FAG per alta velocità con gabbia in bakelite rossa.

Cuscinetti per accoppiamenti

I cuscinetti a contatto obliqui sono fornibili in varie versioni e grandezze , predisposti per montaggio universale.

Cuscinetti FAG e SKF di superprecisione per rettifiche e viti a ricircolo di sfere contropunte.

Cuscinetti a strisciamento

Le boccole auto-lubrificanti sono disponibili nelle versioni: cilindrica, flangiata e a ralla/reggispinta.
Sono pronte a magazzino e fornibili nei diametri per alberi da 3 a 300 mm.

Ruote libere - Cuscinetti Antiritorno

Sono utilizzati in particolari applicazioni come cuscinetti antiritorno (Ruote libere). Sono fornibili con diverse forme costruttive e vari diametri.

Supporti e snodi sferici

- Supporti auto-allineanti con cuscinetto
- Supporti in lamierino stamapto
- Supporti auto-allineanti in temo-plastica con cuscinetto INOX
- Teste a snodo
- snodi sferici

Supporti auto-allineanti in ghisa completi di cuscinetto

Offrono larghe possibilità d'impiego nei settori più diversi. Sono disponibili a magazzino nelle versioni in ghisa per alberi da diametro 12 a 90 mm.
Su richiesta il foro da 100 mm
Fornibili sia con foro cilindrico che in esecuzione con foro conico K con relativa bussola di serraggio.
Su richiesta sono fornibili in acciaio inossidabile

UCP

UCPA

UCF

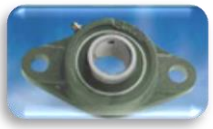
UCFL

UCFC

UCFC

UCPH

UCT

Supporti auto-allineanti in lamierino completi di cuscinetto

Sono disponibili a magazzino nelle versioni per alberi da diametro da 12 a 35 mm.
Su richiesta sono fornibili in acciaio inox

UBPP

UBPF

UPFL

Supporti in termoplastica con cuscinetto inox

Progettati per esigenze particolari offrono una buona resistenza alla corrosione, ad agenti chimici, a esposizioni e a medio alte percentuali di umidità, operano a temperature tra –35°C a 120°C.

SSSBPP

SSSBPF

SSSBFL

Teste a snodo snodi sferici

Ampia gamma fornibile di teste a snodo in versione maschio e femmina, passi metrici e Cetop, con accoppiamenti Acciaio/Acciaio Bronzo/Acciaio e Acciaio/Cromo duro ptfe.
Fornibili acciaio standard e su richiesta in acciaio inossidabile.

Teste a snodo per idraulica e articolazioni angolari con gambo

Serie fornibile teste a snodo per il settore idraulica in ghisa e le articolazioni angolari a gambo filettato.

Snodi sferici assiali

Sono fornibili in 6 versioni con accoppiamenti Acciaio/Acciaio, Cromo duro/PTFE, Acciaio/PTFE

Ingranaggi e catene

- Pignoni e corone per catena
- Pignoni foro cava pronti per il montaggio
- Pignoni per bussola conica
- Ingranaggi a modulo e cremagliere
- Coppie coniche a denti diritti e elicoidali
- Calettatori per trasmissione
- Catene a rulli ISO – ASA
- Profili guida catene in polizzene

Pignoni e Corone dentate

Per catene semplici, doppie e triple a mozzo pieno a norme DIN e ASA in acciaio e ghisa.
Disponibili in acciaio INOX tipo semplice.

Pignoni foro cava

Pronti per il montaggio, predisposti con foro finito, cava in asse al dente, fori per vite di pressione e tempera ad induzione sui denti. Disponibili nei passi da 3/8” 1/2” 5/8” 3/4” 1” da 10 a 30 denti.

Pignoni per bussola conica.

Sono disponibili semplici doppi e tripli nei passi da 3/8” a 1”1/4.

Disponibili nel tipo semplice in alcune misure con tempra sui denti.

Ingranaggi a modulo.

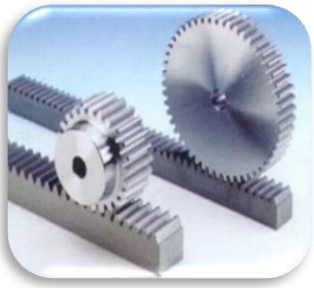

A denti cilindrici da modulo 1 a 6 in acciaio C 43 adatti per la tempra ad induzione, ed in ghisa G 22. Cremagliere a dentatura diritta da mod. 1 a mod. 6 in lunghezza da 500 - 1000 - 2000 mm in C 40 normalizzato.

Coppie coniche

A denti diritti secondo norme UNI 6588 Sono disponibili con rapporti da 1:1 a 1:4 moduli da 1 a 5. Coppie coniche a denti spiroidali con rapporti di trasmissione da 1:1 a 1:4 e moduli da 2 a 5.

Calettatori di bloccaggio

Disponibili in varie forme costruttive sono un valido sistema di fissaggio nelle trasmissioni di potenza. Fornibili per alberi da diam.6 a 300mm.

Catene ISO e ASA

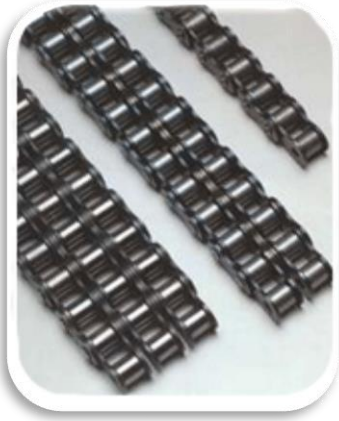

Vasta gamma di catene in pollici per la trasmissione nelle versioni semplici doppie e triple nei passi da 6 mm a 2”in acciaio.
Fornite con giunzioni e false maglie. Disponibili in rotoli da 5 Mt. Su richiesta per quantitativi sono fornibili spezzoni di catene a passo.

I profili guida catene

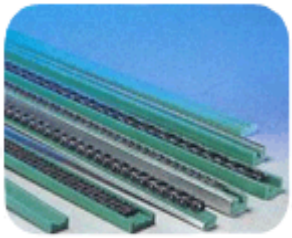

Per catene semplici, doppie e triple forniti completi anche di supporti metallici La lunghezza commerciale è di 2 MT.

Giunti di trasmissione

- Giunti Dentati in poliamide
- Giunti GET in alluminio o ghisa
- Giunti di precisione GET-SG senza gioco
- Giunti in acciaio GFA e GFAS
- Giunti cardanici semplici , doppi , allungabili
- Giunti cardanici semplici , doppi , allungabili in acciaio inossidabile AISI 304
- Giunti ad innesto rapido
- Cuffie di protezione per giunti cardanici

Giunti GF

Giunti dentati di trasmissione flessibili con gabbia in poliammide bianca fornibili con mozzi standard o allungati

Giunti GET in Alluminio

Giunti torsionali GET in alluminio, con stella interna parastrappi fornibile in tre versioni, colore nero ,giallo e rosso.

Giunti in ghisa GET

Giunti torsionali GET esecuzione precisa in ghisa con stella parastrappi fornibile in tre versioni, colore nero ,giallo e rosso.

Giunti Get - SG

Giunti torsionali GE-T SG in alluminio esecuzione precisa **senza gioco**

Fornibili nella versione mozzo pieno o con chiusura a morsetto

Giunti GFA e GFAS

Giunti di trasmissione dentati in acciaio , fornibili in 2 esecuzioni

GFA – Campana centrale e 2 mozzi

GFAS – Campana con mozzo integrale e mozzo laterale

Alberi e boccole scanalate

Materiali: acciaio C40
Lunghezza standard 1 metro
(lunghezza superiori su richiesta)
Boccole Materiale: 11SMnPb37..

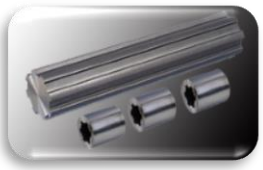

Alberi e boccole scanalate in accaio inossidabile

Materiale: Aisi 304 EN 1.4301
Lunghezza standard: 1 metro.
Lunghezze superiori a richiesta.
Boccole scanalate INOX
Materiale: Aisi 304 EN 1.4301.
Esecuzioni speciali a richiesta.

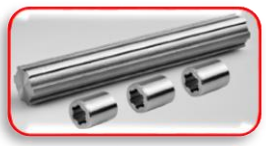

Giunti cardanici in acciaio inossidabile

Materiale standard:

Aisi 304 - X5CrNi18-10 N. 1.4301

Su richiesta AISI 303 - AISI 316

Fornibili con foro cilindrico o for o con chiavetta.

Esecuzioni speciali a richiesta

Giunti Cardanici serie S

Nucleo e forcelle integrali in acciaio NiCr cementato e temprato

Prelubrificati, ingrassatore incorporato
Angolo max. 45°
Giri max. 1000 / min

Esecuzioni speciali a richiesta

Giunti cardanici serie G e GB

Bussole di scorrimento anti-usura in acciaio cementato e temperato.

Robusti, precisi e versatili, vasto campo di applicazione.

Giri max. 1000 / min.
Serie “G“ corrispondenti DIN 808
Serie “GB“ corrispondenti DIN 808 / 7551

Esecuzioni speciali a richiesta.

Giunti cardanici serie H e HB

Cuscinetti lubrificati a vita.

Nessuna manutenzione

Precisi e versatili, silenziosi e scorrevoli

vasto campo d’impiego.
Giri max 4000 / min

Serie “H“ corrispondenti DIN 808
Serie “HB“ corrispondenti DIN 808 / 7551

Esecuzioni speciali a richiesta..

Cuffie di protezione per giunti cardani

Gomma speciale al neoprene.
Resistenti ad: acidi, oli, grassi, polvere, umidità.

Pulegge per cinghie

- •Pulegge a gole per cinghie trapezoidali
- •Pulegge per cinghie poli V
- • Pulegge e barre dentate a passo metrico per cinghie HTD Omega e RPP
- • Pulegge e barre dentate passi in pollici MXL XL L H XH
- • Pulegge e barre dentate a passo metrico positive T e AT
- •Bussole coniche

Pulegge a gole per cinghie trapezoidali.

Costruite in ghisa sono fornibili con diametri da 60 a 1250 mm e nelle sezioni Z-SPZ A-SPA, B-SPB, C-SPC nelle esecuzioni con mozzo pieno, foro per calettatore e per bussola conica.

Pulegge per cinghie poli V.

Costruite in ghisa sono fornibili con diametri da 40 a 315 mm.
Nelle sezioni per cinghie poly-V passo J e passo L.
Disponibili nella configurazione per bussola conica.

Pulegge e barre HTD

Sono fornibili nei passi 3M 5M 8M 14M e sono disponibili a mozzo pieno e per bussola conica.
In tutte le pulegge dentate HTD la dentatura viene eseguita con un grado di finitura e rugosità ottimale per ridurre l'usura e la rumorosità della trasmissione.

Pulegge e barre metriche.

Sono disponibili nei passi T2,5 T5 T10 AT5 AT10, in alluminio a mozzo pieno. Su richiesta sono fornibili le pulegge nei passi T20 e AT20 anche lavorate a disegno.

Pulegge e barre in pollici.

Pulegge e barre dentate disponibili in alluminio, acciaio e ghisa nei passi MXL XL L H XH, fornibili a mozzo pieno o con bussola conica.

Bussole coniche .

Bussole coniche di bloccaggio complete di foro e cava

Cinghie di Trasmissione

- Cinghie dentate passo il pollici
- Cinghie dentate passo metrico
- Cinghie dentate passo OMEGA (l'evoluzione delle cinghie HTD)
- Cinghie Omega HP per l'alta trasmissione di potenza
- Cinghie dentate a metraggio aperte
- Cinghie OPTIFLEX chiuse ad anello per sviluppi fino a 15 Mt.
- Cinghie speciali ricoperte e con tasselli.

ISO 9001

Cinghie speciali lavorate

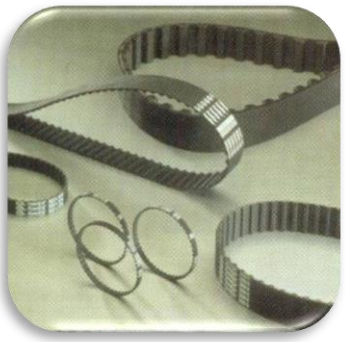

Cinghie Optibelt passo in pollici.

Grande gamma fornibile nei passi MXL XL L H XH XXH in varie larghezze standard con sviluppi da 91.44 a 4572 mm.

Cinghie Optibelt a passo metrico.

Sono disponibili nei passi T2,5 T5 T10 T20 AT5 AT10 AT20, con corpo in poliuretano e trefoli in acciaio. Su richiesta sono fornibili cinghie di tipo T o AT con trefoli in Aramid (Kewlar)

Cinghie Optibelt OMEGA

(sostituisce le cinghie HTD)

Sono fornibili nei passi 3M 5M 8M 14M e sono disponibili a magazzino.
Le cinghie OMEGA sono bendate sulla dentatura riducendo la rumorosità e l'usura nel tempo.

Cinghie Optibelt OMEGA HP

La speciale mescola e ricopertura della OMEGA HP le consente prestazioni eccezionali con una portata del 100% in più delle tradizionali cinghie HTD e un rendimento pari al 98% .
Sono fornibili nei passi 8M e 14M con sviluppi da 424 a 1800 mm. Larghezza standard e su misura.

Cinghie a metraggio aperte

Costruite in poliuretano bianco con trefoli d'acciaio, sono fornibili in rotoli o spezzoni nei passi XL L H XH 5M 8M 14M T5 T10 T20 AT5 AT10 AT20. Le larghezze standard variano in base al tipo di cinghia.

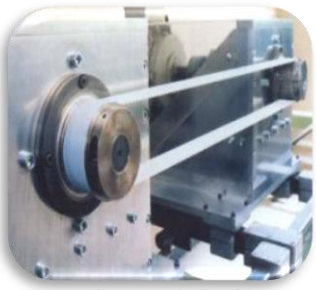

Suffisso "D" indica la cinghia con doppia dentatura

Cinghie OPTIFLEX .

Realizzate con una speciale macchina con sviluppi fino a 14 Mt sono fornibili nei passi T5-T10-T20-AT5-AT10 AT20-DT10-AT5D-AT10D 5M-8M-14M-D5M-D8M costruite ad anello chiuso (non saldate).

Esempi di ricopertura

Cinghie speciali ricoperte.

Richieste in molti settori industriali le cinghie vengono ricoperte con molti tipi di materiali: plastici, tessuti, profili sagomati ecc. Dopo ogni ricopertura le cinghie vengono rettificate sui fianchi e sul dorso se richiesto (Esempio 1 a lato)

Esempi di tasselli

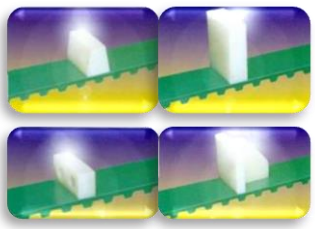

Cinghie speciali con tasselli

Il loro impiego è largamente diffuso nei settori: confezionamento, alimentare, trascinamento ecc. Si possono realizzare vari tasselli a disegno da fissare su tutte le tipologie di cinghie in neoprene e poliuretano.

A lato sono indicati alcuni esempi di tipologie di tasselli.

Riduttori di velocità

• Rinvii Angolari – nuova serie

Rinvii Angolari serie classica

Tipo 5 con foro passante con boccole brocciate

Tipo 6 con alberi latera a rotazione sinrona

TIPO 1 TIPO 2 TIPO 3 TIPO 4 TIPO 5 TIPO 6

Rinvii Angolari

Albero motore bi-sposgente

TIPO 6 TIPO 7 TIPO 8 TIPO 9

Rinvii Angolari con flangia predisposizione albero motore

Tipo 14 con foro passante con boccole brocciate

TIPO 10 TIPO 11 TIPO 12 TIPO 13 TIPO 14

Rinvii Angolari con flangia predisposizione attacco motore e contro albero motore sporgente

Tipo 19 con foro passante con boccole brocciate

TIPO 15 TIPO 16 TIPO 17 TIPO 18 TIPO 19

Rinvii Angolari con fissaggio assi con calettatori di bloccaggio

Tipo 21 e 24 con foro passante con boccole brocciate

TIPO 20 TIPO 21 TIPO 22 TIPO 23 TIPO 24

Rinvii Angolari – serie a richiesta

TIPO 25 TIPO 26 TIPO 27 TIPO 28 TIPO 29

TIPO 30 TIPO 31 TIPO 32 TIPO 33

Riduttori di velocità

- •Riduttori di velocita a vite senza fine CHM e CH
- •Riduttori Coassiali CHCG
- •Riduttori Ortogonali CHOG
- •Riduttori Epicicloidali
- •Motori elettrici asincroni

Riduttori a vite senza fine

Riduttori a vite senza fine CHM a forma quadra

•Grandezze:025-030-040-050-063-075-090-110-130

•Carcassa in fusione di alluminio

•Rapporti da 1/7.5 a 1/100

Riduttori a vite senza fine serie classica CH

•Carcassa in fusione di alluminio

•Grandezze: 030 - 040 - 050 - 06 - 07 - 080

•Rapporti da 1/7 a 1/100

Riduttori Coassiali CHCG

I riduttori coassiali serie CHCG 52/53 e 62/63 sono prodotti con cassa in ghisa G25 in un unico pezzo, questa soluzione garantisce indeformabilità anche sotto elevati carichi radiali dovuti alla notevole coppia trasmissibile.

L'accoppiamento con il motore avviene tramite giunto elastico con tutti i vantaggi che questo sistema compo

CARATTERISTICHE PRODOTTO

- Modularità
- Alto rendimento
- Bassa rumorosità
- Lubrificazione permanente

Riduttori Ortogonali CHOG

I riduttori ortogonali serie CHOG 93/103/123 sono prodotti con cassa in ghisa G25, questa robusta costruzione garantisce indeformabilità anche sotto elevati carichi radiali dovuti alla notevole coppia trasmissibile.

L'accoppiamento con il motore avviene tramite giunto elastico con tutti i vantaggi che questo sistema comporta.

CARATTERISTICHE PRODOTTO

- Modularità
- Alto rendimento
- Bassa rumorosità
- Lubrificazione permanente

Riduttori Epicicloidali

Ingombri ridotti, elevata affidabilità e semplicità costruttiva sono tra le caratteristiche dei nuovi riduttori epicicloidali.

Altro grande vantaggio è l'elevata modularità di configurazione che permette di assemblare in ingresso motori elettrici, idraulici, vite senza fine oppure alberi maschio cilindrici.

Diverse configurazioni di alberi e flange in uscita permettono l'utilizzo di questi riduttori in parecchie applicazioni industriali.

Disponibili nella versione lineare (CHPL) o in quella angolare (CHPLB), i riduttori epicicloidali comprendono 11 grandezze con coppie trasmissibili che vanno da 100 daNm a 3500 daNm e rapporti di riduzione da 3.55:1 sino a 3422:1 e oltre per riduttori con più di 4 stadi di riduzione (ordinabili a richiesta).

I riduttori sono normalmente forniti con fondo preparatorio per la verniciatura.

Motori elettrici trifase

Fornibili in 3 esecuzioni B5 B3 B14 vengono costruiti secondo norme IEC34 ed IEC72, che corrispondono alle italiane CEI ed alle CEI/13113-13117 e 13118.
Potenze standard da 0,09 a 9.2 KW

Dove siamo

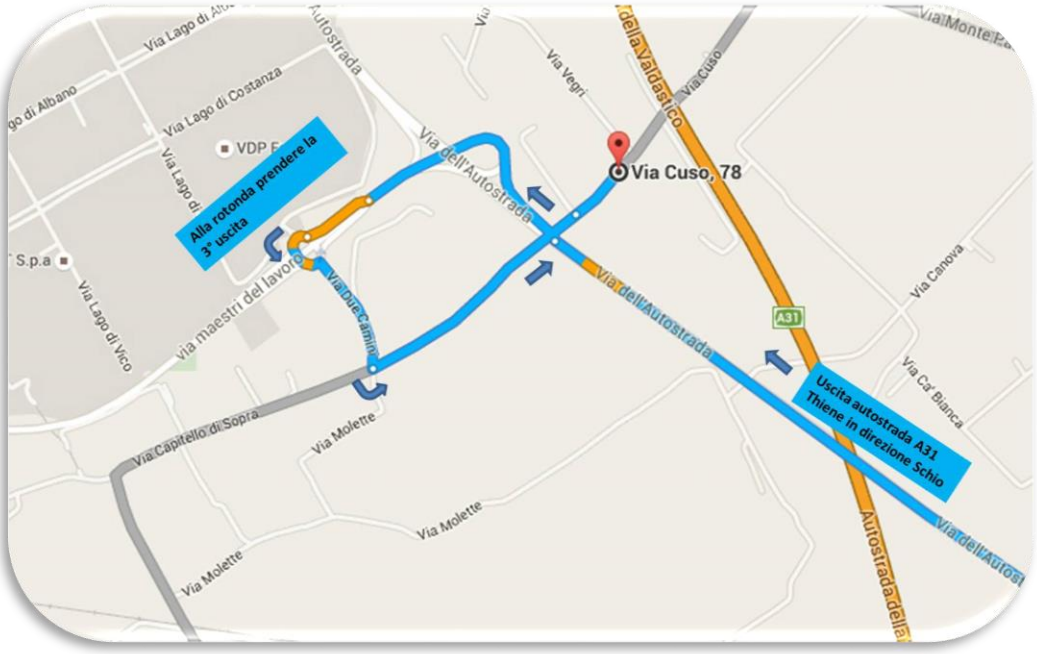

Trasmissioni Industriali sas

Indirizzo: via Cuso n°78

36010 Zanè - VI -

commerciale: +39 380 694 7342

Partita IVA 0 2285990244

E-mail: info@trasmissioniindustriali.com

Web site: www.trasmissioniindustriali.com